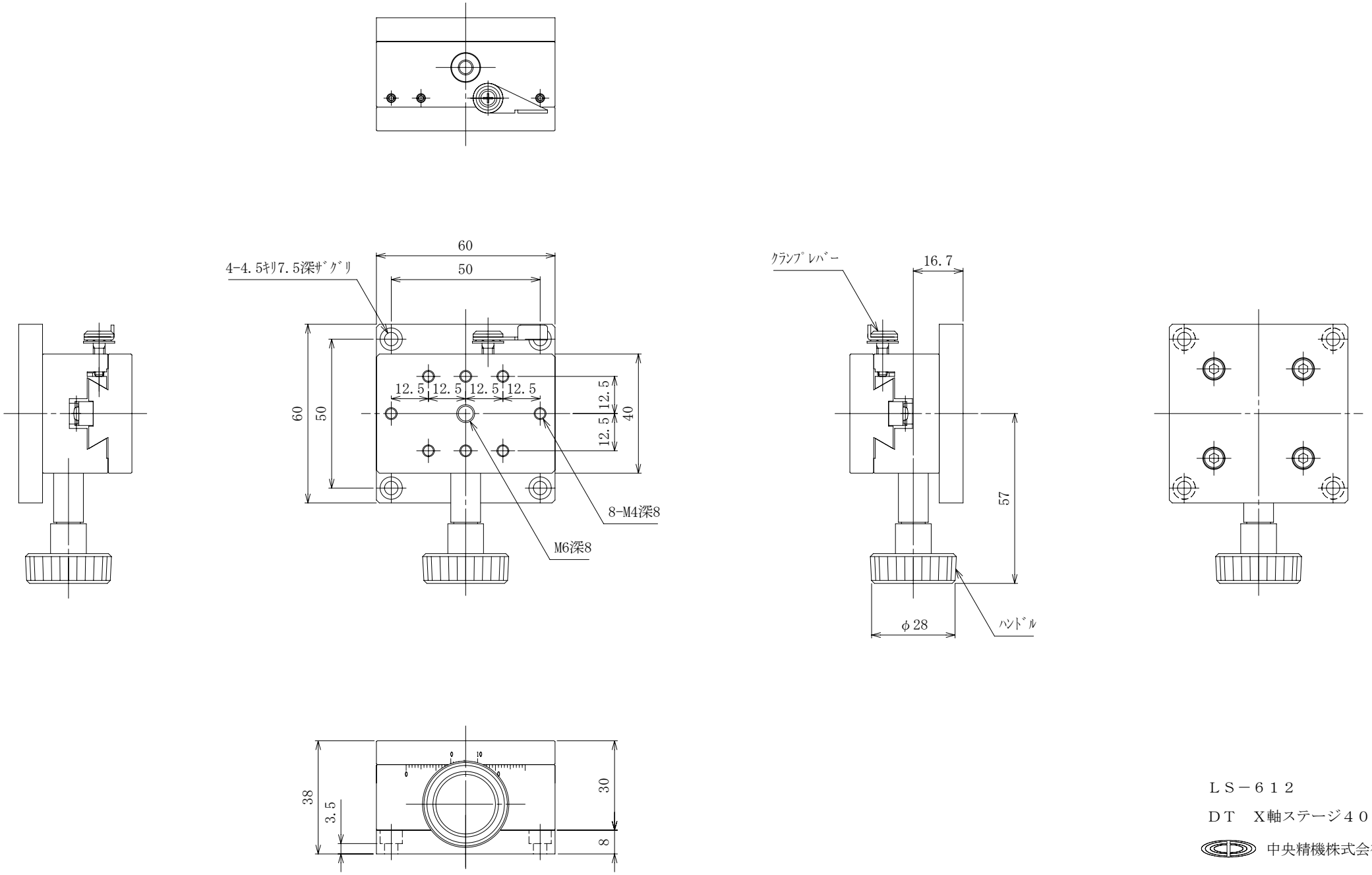

ＬＳ－６１２

ＤＴ　Ｘ軸ステージ４０×６０

中央精機株式会社